Register Online!
(see page 2)

S'inscrire en ligne!
(voir page 12)

Mini Vertical Warmer
Mini présentoir vertical chauffant

MVW Series • Série MVW

Installation and Operating Manual
Manuel d'installation et d'utilisation

P/N 07.04.723.00

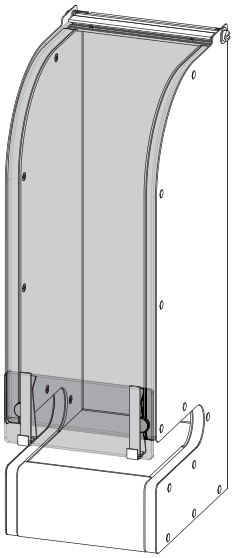

⚠ WARNING

Do not operate this equipment unless you have read and understood the contents of this manual! Failure to follow the instructions contained in this manual may result in serious injury or death. This manual contains important safety information concerning the maintenance, use, and operation of this product. If you're unable to understand the contents of this manual, please bring it to the attention of your supervisor. Keep this manual in a safe location for future reference.

English = p 2

⚠ ADVERTENCIA

No opere este equipo al menos que haya leído y comprendido el contenido de este manual! Cualquier falla en el seguimiento de las instrucciones contenidas en este manual puede resultar en un serio lesión o muerte. Este manual contiene importante información sobre seguridad concerniente al mantenimiento, uso y operación de este producto. Si usted no puede entender el contenido de este manual por favor pregunte a su supervisor. Almacenar este manual en una localización segura para la referencia futura.

⚠ AVERTISSEMENT

Ne pas utiliser cet équipement sans avoir lu et compris le contenu de ce manuel ! Le non-respect des instructions contenues dans ce manuel peut entraîner de graves blessures ou la mort. Ce manuel contient des informations importantes concernant l'entretien, l'utilisation et le fonctionnement de ce produit. Si vous ne comprenez pas le contenu de ce manuel, veuillez le signaler à votre supérieur. Conservez ce manuel dans un endroit sûr pour pouvoir vous y référer plus tard.

Français = p 12

© 2015 Hatco Corporation

CONTENTS

English

Important Owner Information **2**
Introduction **2**
Important Safety Information **3**
Model Description **4**
All Models 4
Model Designation **4**
Specifications **5**
Plug Configuration 5
Electrical Rating Chart 5
Dimensions 5
Installation **6**
General 6
Operation **7**
General 7
Maintenance **8**
General 8
Daily Cleaning 8
Troubleshooting Guide **9**
Options and Accessories **10**
Limited Warranty **11**
Authorized Parts Distributors ..... **Back Cover**

IMPORTANT OWNER INFORMATION

Record the model number, serial number, voltage, and purchase date of the unit in the spaces below (specification label located on the back of the unit). Please have this information available when calling Hatco for service assistance.

Model No. _____

Serial No. _____

Voltage _____

Date of Purchase _____

Register your unit!
Completing online warranty registration will prevent delay in obtaining warranty coverage. Access the Hatco website at **www.hatcocorp.com**, select the *Parts & Service* pull-down menu, and click on "Warranty Registration".

Business Hours: 7:00 AM to 5:00 PM Central Standard Time (CST)

(Summer Hours: June to September—
7:00 AM to 5:00 PM CST Monday–Thursday
7:00 AM to 4:00 PM CST Friday)

Telephone: 800-558-0607; 414-671-6350

E-mail: partsandservice@hatcocorp.com

Fax: 800-690-2966 (Parts and Service)
414-671-3976 (International)

24/7 — 24 Hour 7 Day Parts and Service Assistance available in the United States and Canada by calling 800-558-0607.

Additional information can be found by visiting our web site at **www.hatcocorp.com**.

INTRODUCTION

Hatco Mini Vertical Warmers are specially designed to hold pre-heated, non-hazardous, packaged snack foods at point-of-sale locations. The small footprint of the unit allows placement of the unit in a variety of locations.

Available wall-mounting and multi-unit installation options provide additional installation flexibility.

Hatco Mini Vertical Warmers are products of extensive research and field testing. The materials used were selected for maximum durability, attractive appearance, and optimum performance. Every unit is inspected and tested thoroughly prior to shipment.

This manual provides the installation, safety, and operating instructions for Mini Vertical Warmers. Hatco recommends all installation, operating, and safety instructions appearing in this manual be read prior to installation or operation of a unit.

Safety information that appears in this manual is identified by the following signal word panels:

⚠ WARNING

WARNING indicates a hazardous situation which, if not avoided, could result in death or serious injury.

⚠ CAUTION

CAUTION indicates a hazardous situation which, if not avoided, could result in minor or moderate injury.

NOTICE

NOTICE is used to address practices not related to personal injury.

IMPORTANT SAFETY INFORMATION

Read the following important safety information before using this equipment to avoid serious injury or death and to avoid damage to equipment or property.

WARNING

ELECTRIC SHOCK HAZARD:

- Plug unit into a properly grounded electrical receptacle of the correct voltage, size, and plug configuration. If plug and receptacle do not match, contact a qualified electrician to determine and install proper voltage and size electrical receptacle.
- Turn OFF power switch, unplug power cord, and allow unit to cool before performing any cleaning, adjustments, or maintenance.
- DO NOT submerge or saturate with water. Unit is not waterproof. Do not operate if unit has been submerged or saturated with water.
- Unit is not weatherproof. Locate unit indoors where ambient air temperature is a minimum of 70°F (21°C).
- Do not clean unit when it is energized or hot.
- Do not steam clean or use excessive water on unit.
- This unit is not "jet-proof" construction. Do not use jet-clean spray to clean this unit.
- Do not pull unit by power cord.
- Discontinue use if power cord is frayed or worn.
- Do not attempt to repair a damaged power cord.
- Replace power cord and jumper power cord only with Hatco P/Ns 02.18.757.00 and 02.18.756.00. Unit receptacles intended for use only with other Hatco MVW family members. Maximum load shall not exceed 1200 watts.
- This unit must be serviced by qualified personnel only. Service by unqualified personnel may lead to electric shock or burn.
- Use only Genuine Hatco Replacement Parts when service is required. Failure to use Genuine Hatco Replacement Parts will void all warranties and may subject operators of the equipment to hazardous electrical voltage, resulting in electrical shock or burn. Genuine Hatco Replacement Parts are specified to operate safely in the environments in which they are used. Some aftermarket or generic replacement parts do not have the characteristics that will allow them to operate safely in Hatco equipment.

FIRE HAZARD: Locate unit a minimum of 1″ (25 mm) from combustible walls and materials. If safe distances are not maintained, discoloration or combustion could occur.

Make sure all operators have been instructed on the safe and proper use of unit.

This unit is not intended for use by children or persons with reduced physical, sensory, or mental capabilities. Ensure proper supervision of children and keep them away from unit.

This unit has no "user-serviceable" parts. If service is required on this unit, contact an Authorized Hatco Service Agent or contact the Hatco Service Department at 800-558-0607 or 414-671-6350; fax 800-690-2966; or International fax 414-671-3976.

CAUTION

BURN HAZARD: Some exterior surfaces on unit will get hot. Use caution when touching these areas.

Locate unit at proper counter height in an area that is convenient for use. Location should be level to prevent unit or its contents from falling accidentally and strong enough to support weight of unit and contents.

NOTICE

Standard and approved manufacturing oils may smoke up to 30 minutes during initial startup. This is a temporary condition. Operate unit without food product until smoke dissipates.

Do not locate unit in an area subject to excessive temperatures or grease from grills, fryers, etc. Excessive temperatures could cause damage to unit.

Do not locate unit in area with excessive air movement around unit. Avoid areas that may be subject to active air movements or currents (i.e., near exhaust fans/hoods, air conditioning ducts, and exterior doors).

Damage to any countertop material caused by heat generated from Hatco equipment is not covered under the Hatco warranty. Contact manufacturer of countertop material for application information.

Use non-abrasive cleaners and cloths only. Abrasive cleaners and cloths could scratch finish of unit, marring its appearance and making it susceptible to soil accumulation.

IMPORTANT—DO NOT use paper towel or glass cleaner to clean plastic surfaces. Paper towel and glass cleaner may scratch the material. Wipe off plastic surfaces using a soft, clean, water-dampened cloth.

Clean unit daily to avoid malfunctions and maintain sanitary operation.

MODEL DESCRIPTION

All Models

Hatco Mini Vertical Warners are constructed of easy-to-clean steel, aluminum, and composite materials. Features include a 3/4-surround blanket-style heating element, a clear plastic flip-up door, and a 6′ (1829 mm) detachable power cord. Controls include a Power I/0 (on/off) Switch and a Temperature Control.

Available accessories for the Mini Vertical Warmer include a wall mount kit, a jumper power cord, and a dispensing insert. Refer to the OPTIONS AND ACCESSORIES section for details.

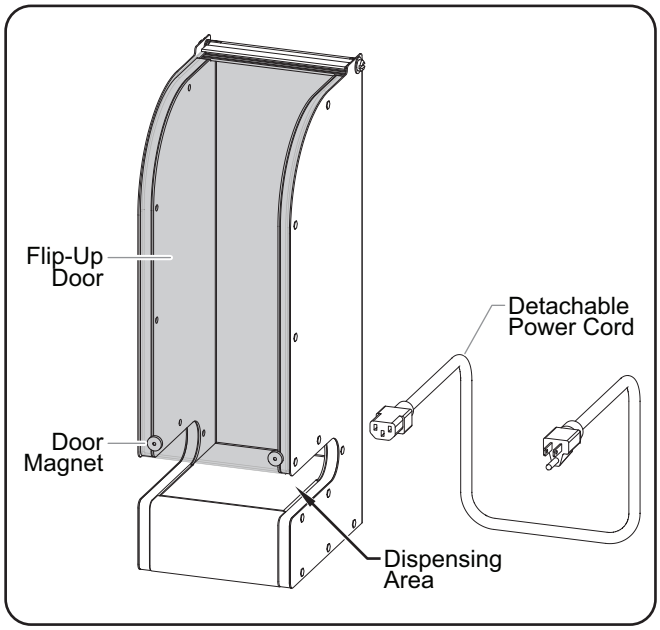

Model MVW-12-4

MODEL DESIGNATION

M V W - X X - X

Mini Vertical Warmer

Heated Cavity Width (inches)

Heated Cavity Height (inches)

Plug Configuration

Units are supplied from the factory with a detachable electrical power cord and plug. Plugs are supplied according to the application.

⚠ WARNING

ELECTRIC SHOCK HAZARD: Plug unit into a properly grounded electrical receptacle of the correct voltage, size, and plug configuration. If plug and receptacle do not match, contact a qualified electrician to determine and install the proper voltage and size electrical receptacle.

NOTE: The specification label is located on the back of the unit. See label for serial number and verification of unit electrical information.

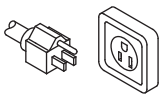

NEMA 5-15P

Plug Configuration

NOTE: Receptacle not supplied by Hatco.

Electrical Rating Chart

Model	Voltage	Watts*	Plug Configuration	Unit Weight
MVW-12-4	120	150	NEMA 5-15P	12 lbs. (5 kg)

* For multiple unit installations using the accessory jumper power cords, the maximum electrical load shall not exceed 1200 watts (eight units).

Dimensions

Model	Width (A)	Depth (B)	Height (C)	Base Width (D)	Base Depth (E)	Chamber Width (F)	Dispense Height (G)	Fill Height (H)
MVW-12-4	5-7/8″ (149 mm)	8″ (202 mm)	16-3/4″ (425 mm)	5-1/2″ (139 mm)	7-1/8″ (180 mm)	4-5/8″ (117 mm)	1-1/2″ (38 mm)	8-11/16″ (221 mm)

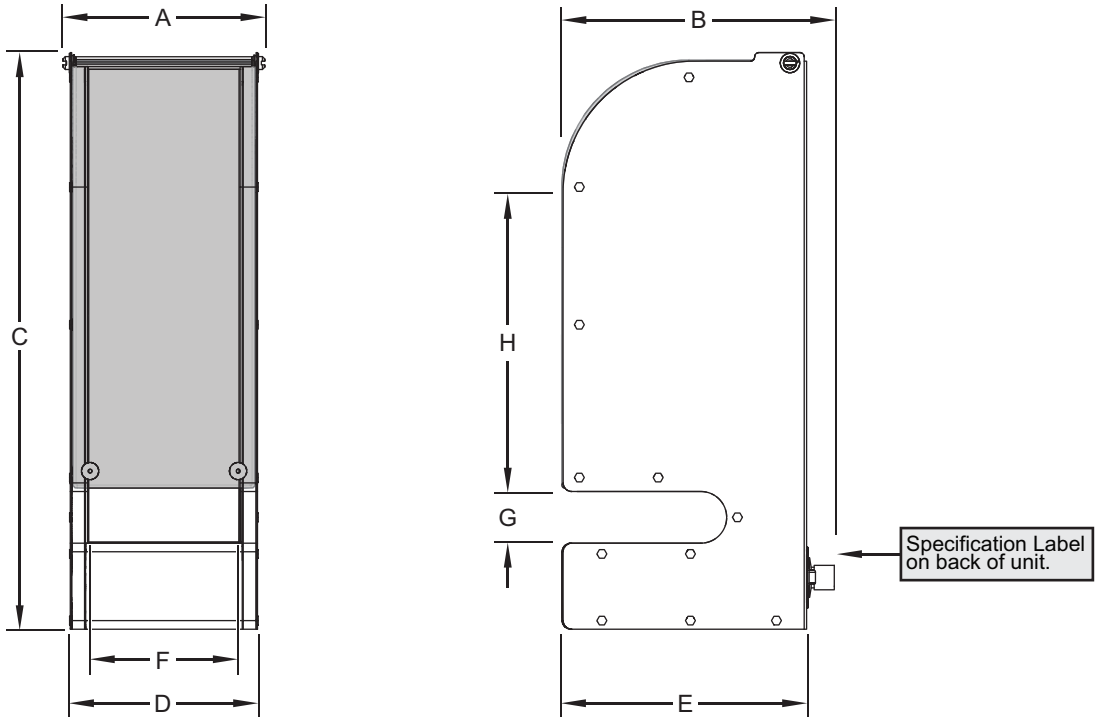

Front View

Side View

General

Mini Vertical Warmers are shipped from the factory fully assembled and ready for use. Use the following procedure to install the unit.

⚠ WARNING

ELECTRIC SHOCK HAZARD:

- **Plug unit into a properly grounded electrical receptacle of the correct voltage, size, and plug configuration. If plug and receptacle do not match, contact a qualified electrician to determine and install proper voltage and size electrical receptacle.**
- **Unit is not weatherproof. Locate unit indoors where ambient air temperature is a minimum of 70°F (21°C).**

FIRE HAZARD: Locate unit a minimum of 1″ (25 mm) from combustible walls and materials. If safe distances are not maintained, discoloration or combustion could occur.

⚠ CAUTION

Locate unit at proper counter height in an area that is convenient for use. Location should be level to prevent unit or its contents from falling accidentally and strong enough to support weight of unit and contents.

NOTICE

Do not locate unit in an area subject to excessive temperatures or grease from grills, fryers, etc. Excessive temperatures could cause damage to unit.

Do not locate unit in area with excessive air movement around unit. Avoid areas that may be subject to active air movements or currents (i.e., near exhaust fans/hoods, air conditioning ducts, and exterior doors).

Damage to any countertop material caused by heat generated from Hatco equipment is not covered under the Hatco warranty. Contact manufacturer of countertop material for application information.

1. Remove the unit from the box.

NOTE: To prevent delay in obtaining warranty coverage, complete online warranty registration. See the IMPORTANT OWNER INFORMATION *section for details.*

2. Remove tape and protective packaging from all surfaces of the unit.
3. Place the unit in the desired location.
   - Locate the unit in an area where the ambient air temperature is constant and a minimum of 70° F (21° C). Avoid areas that may be subject to active air movements or currents (i.e., near exhaust fans/hoods, air conditioning ducts, and exterior doors).
   - Make sure the unit is at the proper counter/wall height in an area convenient for use.
   - For countertop units: Make sure the countertop is level and strong enough to support the weight of the unit and food product. Make sure the unit is positioned securely on the countertop.
   - For wall-mounted units: Make sure the unit is installed using the proper hardware for either wood stud or hollow-wall installation (refer to the OPTIONS AND ACCESSORIES section for installation details).
4. Install any accessories that came with the unit. Refer to the OPTIONS AND ACCESSORIES section for details.

General

Use the following procedures to operate a Mini Vertical Warmer.

⚠ WARNING

Read all safety messages in the Important Safety Information section before operating this equipment.

NOTICE

Standard and approved manufacturing oils may smoke up to 30 minutes during initial startup. This is a temporary condition. Operate unit without food product until smoke dissipates.

Startup

1. Plug the female end of the detachable power cord into the power inlet on the back of the unit.
2. Plug the male end of the detachable power cord into a properly grounded electrical receptacle of the correct voltage, size, and plug configuration. See the SPECIFICATIONS section for details.

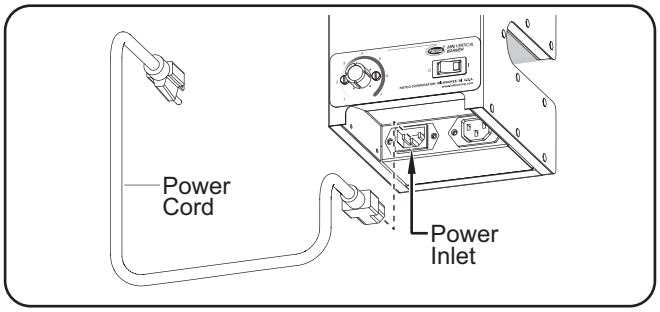

Plugging in the Unit

⚠ CAUTION

BURN HAZARD: Some exterior surfaces on unit will get hot. Use caution when touching these areas.

3. Move the Power I/O Switch (on/off) to the I (on) position. The indicator light on the switch glows when the unit is on.
4. Turn the Temperature Control to the desired temperature setting.
   - Turning the control clockwise toward “7” increases the temperature.
   - Turning the control counterclockwise toward “1” decreases the temperature.

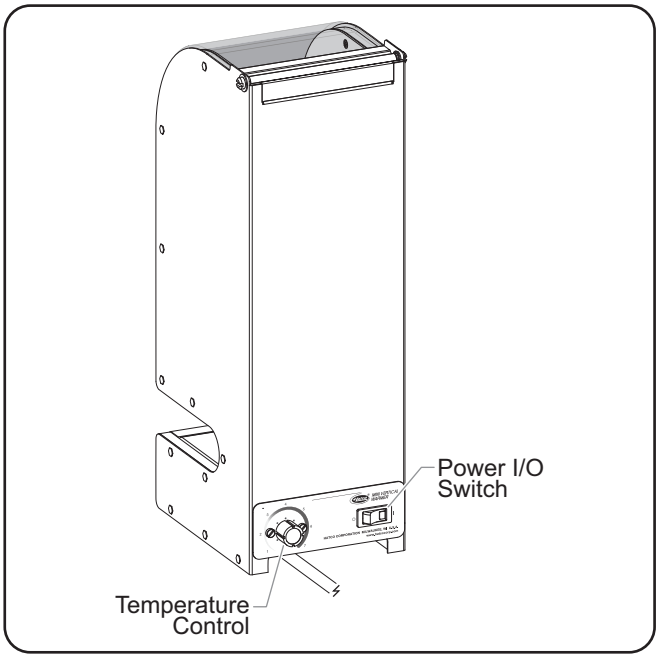

Operator Controls

5. Allow the warmer to preheat for approximately 30 minutes.
6. Lift the flip-up door and load pre-heated, pre-packaged food product into the warmer.

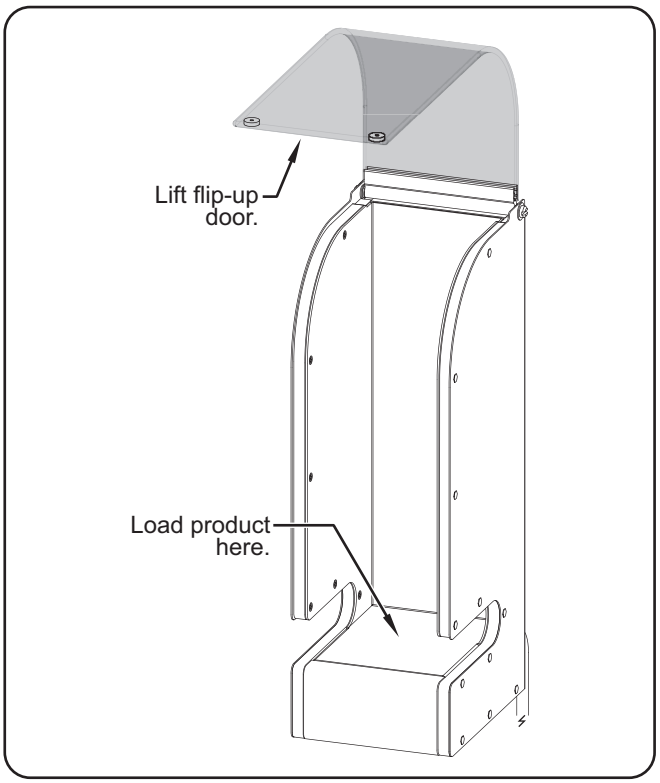

Loading the Mini Vertical Warmer

Shutdown

1. Move the Power I/O Switch (on/off) to the O (off) position. The indicator light on the switch will shut off.

General

Mini Vertical Warmers are designed for maximum durability and performance, with minimum maintenance.

⚠ WARNING

ELECTRIC SHOCK HAZARD:

- **Turn OFF power switch, unplug power cord, and allow unit to cool before performing any cleaning, adjustments, or maintenance.**
- **DO NOT submerge or saturate with water. Unit is not waterproof. Do not operate if unit has been submerged or saturated with water.**
- **Do not clean unit when it is energized or hot.**
- **Do not steam clean or use excessive water on unit.**
- **This unit is not "jet-proof" construction. Do not use jet-clean spray to clean this unit.**
- **Use only Genuine Hatco Replacement Parts when service is required. Failure to use Genuine Hatco Replacement Parts will void all warranties and may subject operators of the equipment to hazardous electrical voltage, resulting in electrical shock or burn. Genuine Hatco Replacement Parts are specified to operate safely in the environments in which they are used. Some aftermarket or generic replacement parts do not have the characteristics that will allow them to operate safely in Hatco equipment.**

This unit has no "user-serviceable" parts. If service is required on this unit, contact an Authorized Hatco Service Agent or contact the Hatco Service Department at 800-558-0607 or 414-671-6350; fax 800-690-2966; or International fax 414-671-3976.

NOTICE

Clean unit daily to avoid malfunctions and maintain sanitary operation.

Daily Cleaning

To preserve the finish of the Mini Vertical Warmer, perform the following cleaning procedure daily.

NOTICE

Use non-abrasive cleaners and cloths only. Abrasive cleaners and cloths could scratch finish of unit, marring its appearance and making it susceptible to soil accumulation.

IMPORTANT—DO NOT use paper towel or glass cleaner to clean plastic surfaces. Paper towel and glass cleaner may scratch the material. Wipe off plastic surfaces using a soft, clean, water-dampened cloth.

1. Move the Power I/O Switch (on/off) to the O (off) position, unplug the power cord, and allow the unit to cool.
2. Remove all unused product and the dispensing insert, if installed.
3. Wipe down all metal and composite surfaces with a water-dampened, non-abrasive cloth.
4. Clean the plastic flip-up door using soft cleaning cloths, mild soap, and water. ***NOTICE*: Do not use paper towel or glass cleaner on plastic surfaces—scratching may occur.**
5. Wipe dry the entire unit using a non-abrasive, dry cloth.

TROUBLESHOOTING GUIDE

⚠ WARNING

This unit must be serviced by qualified personnel only. Service by unqualified personnel may lead to electric shock or burn.

⚠ WARNING

ELECTRIC SHOCK HAZARD: Turn OFF power switch, unplug power cord, and allow unit to cool before performing any cleaning, adjustments, or maintenance.

Symptom	Probable Cause	Corrective Action
Unit not hot enough.	Temperature Control set too low.	Adjust Temperature Control to a higher setting.
	Heating element not working.	Contact Authorized Service Agent or Hatco for assistance.
	Temperature Control not working properly.	Contact Authorized Service Agent or Hatco for assistance.
	Voltage supplied is incorrect.	Verify correct voltage is supplied to unit. Low supply voltage will cause improper heating.
Unit too hot.	Temperature Control set too high.	Adjust Temperature Control to a lower setting.
	Temperature Control not working properly.	Contact Authorized Service Agent or Hatco for assistance.
	Voltage supplied is incorrect.	Verify correct voltage is supplied to unit. High supply voltage will cause unit to overheat and my damage the unit.
No heat.	Unit turned off.	Turn on unit.
	Circuit breaker tripped.	Reset circuit breaker. If circuit breaker continues to trip, contact Authorized Service Agent or Hatco for assistance.
	Temperature Control not working properly.	Contact Authorized Service Agent or Hatco for assistance.
	Heating element not working.	Contact Authorized Service Agent or Hatco for assistance.
	Power I/O Switch (on/off) not working.	Contact Authorized Service Agent or Hatco for assistance.

Troubleshooting Questions?

If you continue to have problems resolving an issue, please contact the nearest Authorized Hatco Service Agency or Hatco for assistance. To locate the nearest Service Agency, log onto the Hatco website at **www.hatcocorp.com** and click on *Find Service Agent*, or contact the **Hatco Parts and Service Team** at:

Telephone: 800-558-0607 or 414-671-6350

e-mail: partsandservice@hatcocorp.com

Fax: 800-690-2966 or 414-671-3976

Wall Mount Kit

The Mini Vertical Warmer wall mount kit includes hardware for wood stud installation or hollow wall installation. Use the following parts and procedure to mount a Mini Vertical Warmer on a wall.

Parts Included

Item	Quantity
Wall Mount Bracket	1
Mounting Screw	2
Toggle Bolt, 2" (51 mm)	2
Washer	2

Installation Procedure

NOTE: The Mini Vertical Warmer must be fastened to a wall covered by a minimum of 3/8" thick sheathing.

1. Determine the mounting location for the Mini Vertical Warmer. Make sure the mounting location meets the requirements listed in the INSTALLATION section of this manual.
2. Determine and mark the height for the unit installation.
   - There are two mounting holes that are centered and vertically-aligned on the wall mount bracket. Mark the wall height where the top, center of the unit should be located.
3. Measure down 3/4" (18 mm) from the unit height mark made in the previous step, and mark the top mounting hole location.
4. Using a level and tape measure, measure down 11" (279 mm) from the top mounting hole location. Mark the bottom mounting hole location, making sure that it is vertically aligned with the top mounting hole.

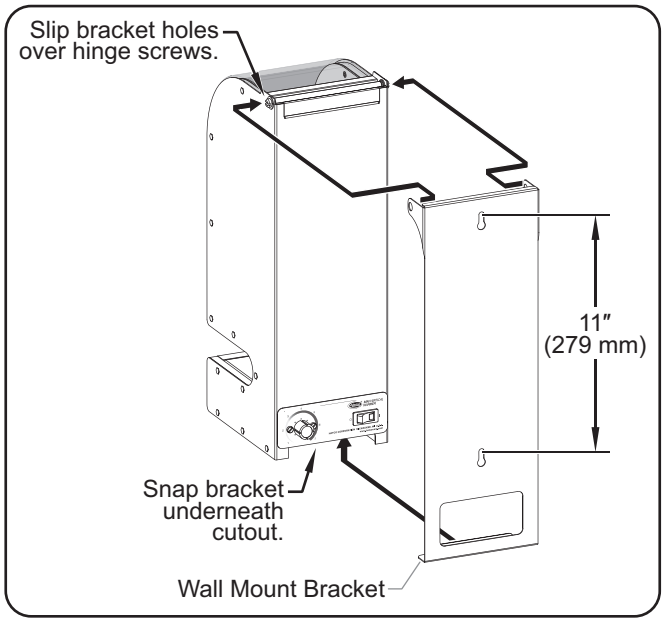

Attaching the Wall Brackets

5. Locate the wood stud positions in the wall.
   - If the mounting location aligns with a wood stud position, go to step 6.
   - If the mounting location does not align with a wood stud position, go to step 7 for hollow wall installation.
6. For wood stud installation, install the included mounting screws into the wall at each marked location, leaving the head of the screw out from the wall a distance of 1/16" (1.5 mm).
7. For hollow wall installation, install the included toggle bolts with washers into the wall.
   a. Drill a 1/2" (13 mm) pilot hole in the wall at each marked location.
   b. Remove the wing section from each included toggle bolt and place one of the included washers on each bolt.
   c. Thread the wing section back onto each toggle bolt approximately one quarter of the length of the bolt. The wing tips should be pointing toward the head of the bolt.
   d. Squeezing the wing tips together, insert each toggle bolt into the pre-drilled pilot holes in the wall until the wing tips spring out on the opposite side of the wall.
   e. Tighten each toggle bolt until the washer against the head of the bolt is out from the wall a distance of 1/16" (1.5 mm).
8. Install the wall mount bracket onto the back of the unit.
   - Pull out slightly on each side of the bracket and slip the holes on the bracket over the flip-up door hinge screws.
   - Snap the bottom of the bracket underneath the cutout at the bottom of the unit.
9. Lift the unit and hook the two mounting holes on the wall mount bracket over the corresponding mounting screws/toggle bolts in the wall. Make sure the bracket on the unit is fully seated on the mounting screws/toggle bolts.
   - The washers on the toggle bolts should be positioned on the wall side of the bracket.

Jumper Power Cord

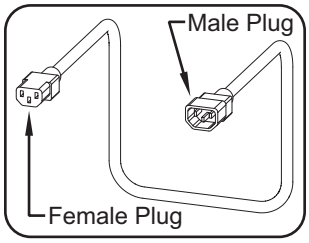

A 2′ (610 mm) jumper power cord is available as an accessory that provides a power connection from one Mini Vertical Warmer to another. A total of eight units can be connected together off of one electrical receptacle. The male plug on the jumper cord connects to the power outlet on the upstream unit, and the female plug connects to the power inlet on the downstream unit. Each unit remains independently-controlled.

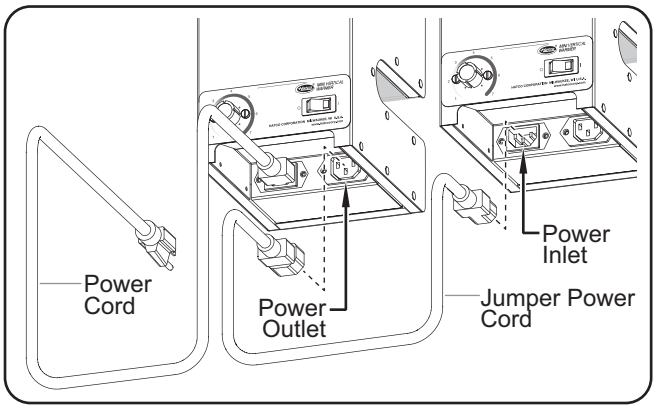

Installing a Jumper Power Cord

OPTIONS AND ACCESSORIES

Up to eight Mini Vertical Warmers can be powered by a single electrical receptacle through the use of multiple jumper power cords.

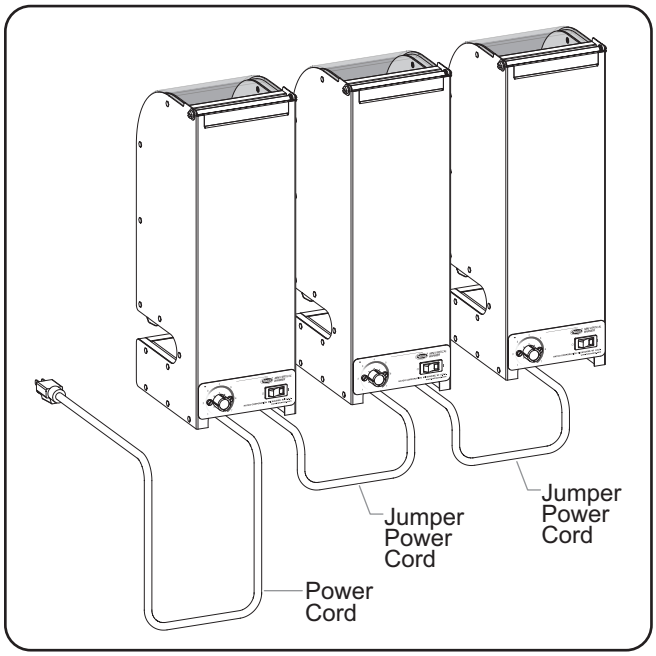

Three units connected by two jumper power cords

Dispensing Insert

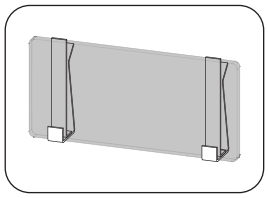

The dispensing insert accessory allows different sizes and styles of packaging to be used with the Mini Vertical Warmer. The insert clips onto the bottom of the flip-up door and is height adjustable to allow only one item out of the warmer at a time.

LIMITED WARRANTY

1. PRODUCT WARRANTY

Hatco warrants the products that it manufactures (the "Products") to be free from defects in materials and workmanship, under normal use and service, for a period of one (1) year from the date of purchase when installed and maintained in accordance with Hatco's written instructions or 18 months from the date of shipment from Hatco. Buyer must establish the Product's purchase date by registering the Product with Hatco or by other means satisfactory to Hatco in its sole discretion.

Hatco warrants the following Product components to be free from defects in materials and workmanship from the date of purchase (subject to the foregoing conditions) for the period(s) of time and on the conditions listed below:

a) **One (1) Year Parts and Labor PLUS One (1) Additional Year Parts-Only Warranty:**
Conveyor Toaster Elements (metal sheathed)
Drawer Warmer Elements (metal sheathed)
Drawer Warmer Drawer Rollers and Slides
Strip Heater Elements (metal sheathed)
Display Warmer Elements (metal sheathed air heating)
Holding Cabinet Elements (metal sheathed air heating)
Heated Well Elements — HW and HWB Series (metal sheathed)

b) **One (1) Year Parts and Labor PLUS Four (4) Years Parts-Only Warranty:**
3CS and FR Tanks

c) **One (1) Year Parts and Labor PLUS Nine (9) Years Parts-Only Warranty on:**
Electric Booster Heater Tanks
Gas Booster Heater Tanks

d) **Ninety (90) Day Parts-Only Warranty:**
Replacement Parts

THE FOREGOING WARRANTIES ARE EXCLUSIVE AND IN LIEU OF ANY OTHER WARRANTY, EXPRESSED OR IMPLIED, INCLUDING BUT NOT LIMITED TO ANY IMPLIED WARRANTY OF MERCHANTABILITY OR FITNESS FOR A PARTICULAR PURPOSE OR PATENT OR OTHER INTELLECTUAL PROPERTY RIGHT INFRINGEMENT. Without limiting the generality of the foregoing, SUCH WARRANTIES DO NOT COVER: Coated incandescent light bulbs, fluorescent lights, heat lamp bulbs, coated halogen light bulbs, halogen heat lamp bulbs, xenon light bulbs, LED light tubes, glass components, and fuses; Product failure in booster tank, fin tube heat exchanger, or other water heating equipment caused by liming, sediment buildup, chemical attack, or freezing; or Product misuse, tampering or misapplication, improper installation, or application of improper voltage.

2. LIMITATION OF REMEDIES AND DAMAGES

Hatco's liability and Buyer's exclusive remedy hereunder will be limited solely, at Hatco's option, to repair or replacement using new or refurbished parts or Product by Hatco or a Hatco-authorized service agency (other than where Buyer is located outside of the United States, Canada, United Kingdom, or Australia, in which case Hatco's liability and Buyer's exclusive remedy hereunder will be limited solely to replacement of part under warranty) with respect to any claim made within the applicable warranty period referred to above. Hatco reserves the right to accept or reject any such claim in whole or in part. In the context of this Limited Warranty, "refurbished" means a part or Product that has been returned to its original specifications by Hatco or a Hatco-authorized service agency. Hatco will not accept the return of any Product without prior written approval from Hatco, and all such approved returns shall be made at Buyer's sole expense. HATCO WILL NOT BE LIABLE, UNDER ANY CIRCUMSTANCES, FOR CONSEQUENTIAL OR INCIDENTAL DAMAGES, INCLUDING BUT NOT LIMITED TO LABOR COSTS OR LOST PROFITS RESULTING FROM THE USE OF OR INABILITY TO USE THE PRODUCTS OR FROM THE PRODUCTS BEING INCORPORATED IN OR BECOMING A COMPONENT OF ANY OTHER PRODUCT OR GOODS.

SOMMAIRE

Informations Importantes pour le Propriétaire **12**
Introduction **12**
Consignes de Sécurité Importantes **13**
Description du Modèle **14**
Tous les modèles 14
Désignation du Modèle **14**
Caractéristiques Techniques **15**
Configurations des fiches 15
Tableau des valeurs nominales électriques 15
Dimensions 15
Installation **16**
Généralités 16
Mode d'emploi **17**
Généralités 17
Maintenance **18**
Généralités 18
Nettoyage quotidien 18
Guide de Dépannage **19**
Options et accessoires **20**
Garantie Limitée **22**
Autorisés Distributeurs de Pièces ..... **Couverture Arrière**

INFORMATIONS IMPORTANTES POUR LE PROPRIÉTAIRE

Notez le numéro de modèle, le numéro de série, la tension et la date d'achat de l'appareil dans les espaces ci-dessous (étiquette des caractéristiques située à l'arrière de l'unité). Veuillez avoir cette information à portée de la main si vous appelez Hatco pour assistance.

Modèle No. _____

Numéro de série _____

Voltage _____

Date d'achat _____

Enregistrez votre appareil!
Remplissez la garantie en ligne pour éviter les retards pour faire jouer la garantie. Accédez au site Web Hatco **www.hatcocorp.com**, sélectionnez le menu déroulant Parts & Service, puis cliquez sur Warranty Registration.

Horaires ouvrables: 7h00 à 17h00
Heure du Centre des États-Unis (CST)
(Horaires d'été : juin à septembre—
7h00 à 17h00 CST du lundi au jeudi
7h00 à 16h00 CST le vendredi)

Téléphone: 800-558-0607; 414-671-6350

Courriel: partsandservice@hatcocorp.com

Télécopieur: 800-690-2966 (Pièces et Service après-vente)
414-671-3976 (Internationale)

24/7 Service d'assistance et de pièces de rechange disponible 7j/7, 24h/24 aux États-Unis et au Canada en composant le 800-558-0607.

Des renseignements supplémentaires sont disponibles sur notre site Web à **www.hatcocorp.com**.

INTRODUCTION

Les mini présentoirs verticaux chauffants Hatco sont spécifiquement conçus pour tenir préchauffées des aliments préemballés non dangereux dans des points de vente. Grâce à sa petite taille, l'appareil peut être placé dans toutes sortes d'endroits.

Différentes options, telles que la fixation au mur et l'installation de plusieurs unités, offrent une plus grande flexibilité d'installation.

Les mini présentoirs verticaux chauffants Hatco sont le résultat de recherches approfondies et de nombreux essais pratiques. Les matériaux utilisés ont été sélectionnés pour une durabilité maximale, une apparence séduisante et des performances optimales. Chaque unité est inspectée et testée minutieusement avant d'être expédiée.

Ce manuel fournit les instructions concernant l'installation, la sécurité et le fonctionnement des mini présentoirs verticaux chauffants. Hatco vous recommande de lire l'ensemble des instructions d'installation, de sécurité et de fonctionnement contenues dans ce manuel avant d'installer et d'utiliser l'appareil.

Les consignes de sécurité qui apparaissent dans ce manuel sont identifiées par les mots indicateurs suivants :

⚠ AVERTISSEMENT

AVERTISSEMENT indique une situation dangereuse qui, si elle n'est pas évitée, peut provoquer la mort ou des blessures graves.

⚠ ATTENTION

ATTENTION indique une situation dangereuse qui, si elle n'est pas évitée, peut provoquer des blessures légères ou moyennes.

AVIS

AVIS est utilisé pour des questions sans rapport avec des blessures corporelles.

CONSIGNES DE SÉCURITÉ IMPORTANTES

Lisez l'information de securite importante suivante avant d'utiliser cet équipement pour éviter des dommages ou la mort sérieux et pour éviter d'endommager l'équipement ou la propriété.

AVERTISSEMENT

DANGER DE DÉCHARGE ÉLECTRIQUE:

- **Brancher l'appareil sur une prise de courant avec terre de tension, de format et de configuration des broches corrects. Si la fiche et la prise ne se correspondent pas, s'adresser à un électricien qualifié pour déterminer et installer une prise de courant de format et de tension corrects.**
- **Mettez hors tension en utilisant l'interrupteur, débranchez le cordon d'alimentation et laissez l'unité refroidir avant d'effectuer tout nettoyage, tout réglage ou tout entretien.**
- **NE PAS immerger l'appareil ni le saturer d'eau. L'appareil n'est pas étanche à l'eau. Ne pas le faire fonctionner s'il a été immergé ou saturé d'eau.**
- **L'appareil n'est pas à l'épreuve des intempéries. Placer l'appareil à l'intérieur à une température ambiante de 21°C minimum.**
- **Ne pas nettoyer l'appareil lorsqu'il est sous tension.**
- **Ne nettoyez pas l'unité à la vapeur et n'utilisez pas de l'eau en quantité excessive.**
- **L'appareil n'est pas résistant aux projections. N'utilisez pas de pulvérisation de jets nettoyants pour nettoyer l'appareil.**
- **Ne tirez pas l'unité par le cordon d'alimentation.**
- **Interrompez l'utilisation de l'unité si le cordon d'alimentation est effiloché ou usé.**
- **N'essayez jamais de réparer un cordon d'alimentation endommagé.**
- **Remplacez le cordon et le câble d'alimentation uniquement avec les numéros de référence Hatco 02.18.757.00 et 02.18.756.00. Les prises de l'appareil ont été conçues pour n'être utilisées qu'avec d'autres dispositifs MVW Hatco. La mise en charge maximum ne doit pas dépasser 1 200 watts.**
- **Cette unité doit être entretenue uniquement par des personnes qualifiées. Un entretien réalisé par des personnes non-qualifiées peut entraîner des décharges électriques ou provoquer des brûlures.**
- **Utilisez uniquement des pièces de rechange d'origine Hatco lorsque l'entretien est nécessaire. Utilisez des pièces détachées Hatco authentiques sous peine d'annuler toutes les garanties et d'exposer l'utilisateur à des tensions électriques dangereuses pouvant entraîner une électrocution ou des brûlures. Les pièces de rechange authentiques Hatco sont spécifiées pour fonctionner en toute sécurité dans les environnements dans lesquels elles sont utilisées. Certaines pièces de rechange génériques ou d'après-vente n'ont pas les caractéristiques qui leur permettent d'opérer en toute sécurité dans les équipements Hatco.**

DANGER D'INCENDIE: Placez l'unité à au moins 25 mm (1") de murs ou de matières inflammables. Si ces distances de sécurité ne sont pas respectées, une décoloration ou une combustion peut se produire.

AVERTISSEMENT

Assurez-vous que tous les opérateurs ont été formés à l'utilisation sûre et correcte de l'appareil.

Cet appareil ne doit pas être utilisé par des enfants ou des personnes avec des capacités physiques, sensorielles ou mentales diminuées. Assurez-vous que les enfants sont bien surveillés et tenez-les à l'écart de l'appareil.

Cet appareil ne contient aucune pièce réparable par l'utilisateur. Si cet appareil doit être réparé, contacter un réparateur Hatco agréé ou le Service après-vente Hatco au +1 800-558-0607 ou +1 414-671-6350 ; télécopieur +1 800-690-2966; télécopieur internationale +1 414-671-3976.

ATTENTION

DANGER DE BRÛLURE: Certaines surfaces extérieures de l'appareil deviennent chaudes. Toucher ces zones de l'appareil avec précaution

Placer l'appareil sur un plan de travail de hauteur correcte à un endroit qui convient pour son utilisation. Le support doit être de niveau pour éviter toute chute accidentelle du grille-pain ou de son contenu et suffisamment solide pour résister au poids de l'appareil et de son contenu.

AVIS

Les graisses standard et approuvées utilisées lors de la fabrication peuvent provoquer des fumées au cours du démarrage initial pendant 30 minutes. Il s'agit d'un état temporaire. Utilisez l'appareil sans produit alimentaire jusqu'à ce que la fumée disparaisse.

Ne pas utiliser l'appareil à un endroit exposé à des températures excessives ou de la graisse de grils, friteuses, etc. Les températures excessives risquent d'abîmer l'appareil.

Ne placez pas l'appareil dans un endroit où la circulation de l'air est trop forte. Évitez les zones pouvant être soumises à des mouvements d'air ou à des courants d'air actifs (comme à proximité de ventilateurs d'échappement/de hottes d'aspiration, de conduites de climatisation et de portes extérieures).

Les dommages à toute partie du comptoir pouvant être causés par la chaleur générée par l'équipement de Hatco ne sont pas couverts par la garantie de Hatco. Contactez le fabricant du comptoir pour obtenir des renseignements.

Utiliser seulement des nettoyants non abrasifs et des chiffons doux. Les chiffons et nettoyant abrasifs pourraient érafler la finition de l'unité, entachant son apparence et la rendant susceptible à l'accumulation de saleté.

IMPORTANT : n'utilisez PAS de serviette en papier ou de nettoyant pour vitres pour nettoyer les surfaces en plastique. Les serviettes en papier et le nettoyant pour vitres peuvent rayer l'équipement. Essuyez les surfaces en plastique à l'aide d'un chiffon doux, propre et humide.

Nettoyez l'unité quotidiennement pour éviter les dysfonctionnements et assurer un fonctionnement sain.

DESCRIPTION DU MODÈLE

Tous les modèles

Les mini présentoirs verticaux chauffants Hatco sont fabriqués à partir d'acier, d'aluminium et de matériaux composites faciles à nettoyer. Cet appareil est équipé d'un élément chauffant à chaleur enveloppante sur trois de ses faces, d'un capot rabattable en plastique transparent et d'un cordon d'alimentation amovible de 1 829 mm (6"). Les commandes incluent un interrupteur d'alimentation I/O (marche/arrêt) et un thermostat.

En outre, un kit de fixation au mur, un câble d'alimentation et une pièce de distribution figurent parmi les accessoires disponibles pour les mini présentoirs verticaux chauffants. Pour plus de détails, reportez-vous à la section OPTIONS ET ACCESSOIRES.

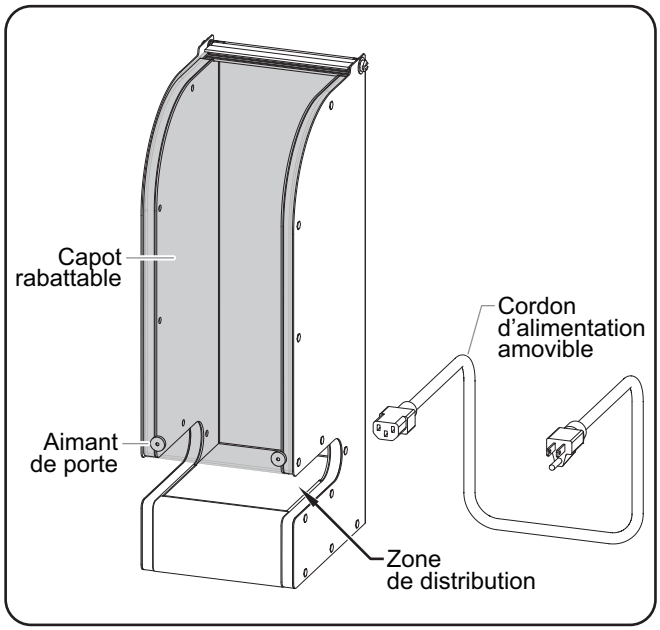

Modèle MVW-12-4

DÉSIGNATION DU MODÈLE

M V W - X X - X

- **M V W** — Mini présentoir vertical chauffant
- **X X** — Hauteur de la cavité chauffante (pouces)
- **X** — Largeur de la cavité chauffante (pouces)

Configuration de Fiches

Les appareils sont fournis par l'usine avec un cordon d'alimentation amovible et une fiche électrique. Les fiches fournies correspondent à leur application.

⚠ AVERTISSEMENT

DANGER DE DÉCHARGE ÉLECTRIQUE: Brancher l'appareil sur une prise de courant avec terre de tension, de format et de configuration des broches corrects. Si la fiche et la prise ne se correspondent pas, s'adresser à un électricien qualifié pour déterminer et installer une prise de courant de format et de tension corrects.

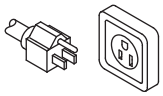

NEMA 5-15P

Configuration de Fiches

NOTA: Prise non fournie par Hatco.

NOTA: L'étiquette de caractéristiques se trouve à l'arrière de l'unité. Veuillez vous reporter à l'étiquette du numéro de série et des données électriques de l'appareil.

Tableau des valeurs nominales électriques

Modèle	Tension	Intensité*	Configuration de Fiches	Poids de l'appareil
MVW-12-4	120	150	NEMA 5-15P	12 lbs. (5 kg)

* Pour l'installation de plusieurs unités munies de câbles d'alimentation en option, la mise en charge maximum ne doit pas dépasser 1 200 watts (huit unités).

Dimensions

Modèle	Largeur (A)	Profonduer (B)	Hauteur (C)	Largeur de la base (D)	Profondeur de la base (E)	Largeur de la chambre (F)	Hauteur du distributeur (G)	Hauteur du remplissage (H)
MVW-12-4	5-7/8″ (149 mm)	8″ (202 mm)	16-3/4″ (425 mm)	5-1/2″ (139 mm)	7-1/8″ (180 mm)	4-5/8″ (117 mm)	1-1/2″ (38 mm)	8-11/16″ (221 mm)

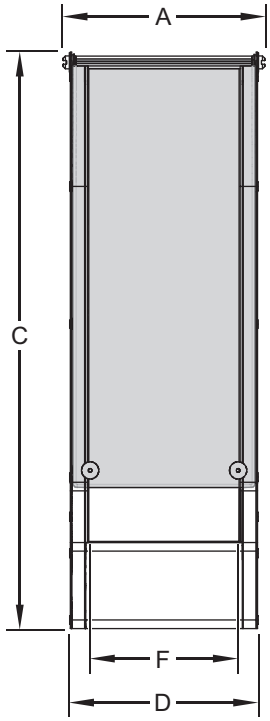

Vue de face

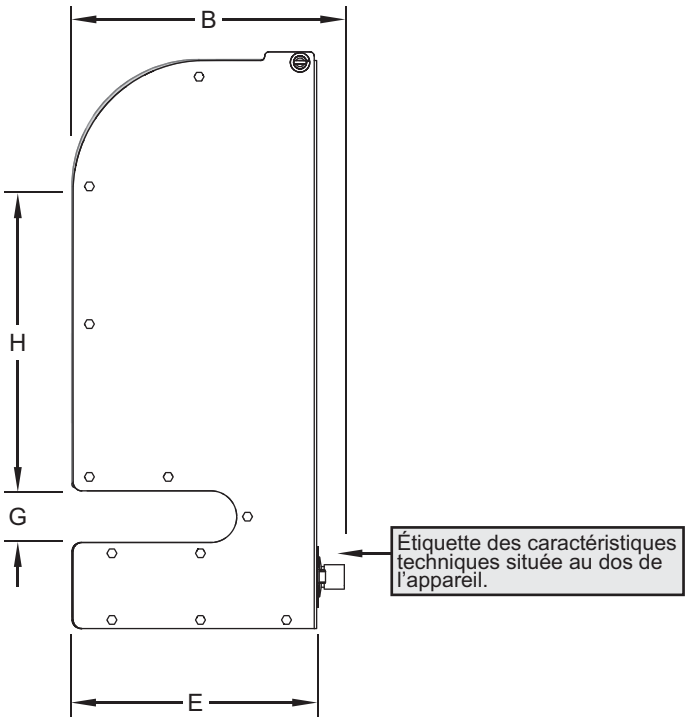

Vue de côté

Généralités

Les mini présentoirs verticaux chauffants sont fournis par l'usine avec tous les composants assemblés et prêts à l'emploi. Utilisez le procédure suivantes pour l'installation de l'appareil.

⚠ AVERTISSEMENT

DANGER DE DÉCHARGE ÉLECTRIQUE:

- **Brancher l'appareil sur une prise de courant avec terre de tension, de format et de configuration des broches corrects. Si la fiche et la prise ne se correspondent pas, s'adresser à un électricien qualifié pour déterminer et installer une prise de courant de format et de tension corrects.**
- **L'appareil n'est pas à l'épreuve des intempéries. Placer l'appareil à l'intérieur à une température ambiante de 21°C minimum.**

DANGER D'INCENDIE: Placez l'unité à au moins 25 mm (1") de murs ou de matières inflammables. Si ces distances de sécurité ne sont pas respectées, une décoloration ou une combustion peut se produire.

⚠ CAUTION

Placer l'appareil sur un plan de travail de hauteur correcte à un endroit qui convient pour son utilisation. Le support doit être de niveau pour éviter toute chute accidentelle du grille-pain ou de son contenu et suffisamment solide pour résister au poids de l'appareil et de son contenu.

AVIS

Ne pas utiliser l'appareil à un endroit exposé à des températures excessives ou de la graisse de grils, friteuses, etc. Les températures excessives risquent d'abîmer l'appareil.

Ne placez pas l'appareil dans un endroit où la circulation de l'air est trop forte. Évitez les zones pouvant être soumises à des mouvements d'air ou à des courants d'air actifs (comme à proximité de ventilateurs d'échappement/de hottes d'aspiration, de conduites de climatisation et de portes extérieures).

Les dommages à toute partie du comptoir pouvant être causés par la chaleur générée par l'équipement de Hatco ne sont pas couverts par la garantie de Hatco. Contactez le fabricant du comptoir pour obtenir des renseignements.

1. Retirez l'appareil du carton de livraison et retirez tous les éléments d'emballage

NOTA: Pour éviter des retards dans l'obtention de la couverture de la garantie, complétez l'enregistrement en ligne de votre garantie. Lisez la section INFORMATIONS IMPORTANTES POUR LE PROPRIETAIRE *pour plus de détails.*

2. Retirez le ruban et l'emballage de protection de toutes les surfaces de l'appareil.
3. Placer l'appareil à l'endroit souhaité.
   - Placez l'appareil dans une zone dont la température ambiante est constante (21 °C minimum). Évitez les zones pouvant être soumises à des mouvements d'air ou à des courants d'air actifs (comme à proximité de ventilateurs d'échappement/de hottes d'aspiration, de conduites de climatisation et de portes extérieures).
   - Assurez-vous que l'appareil est placé à une hauteur appropriée sur le comptoir/mur, dans une zone facilitant son utilisation.
   - Pour les appareils posés sur un comptoir : veillez à ce que le comptoir soit de niveau et suffisamment solide pour supporter le poids de l'appareil et des aliments. Assurez-vous que l'appareil est fermement positionné sur le comptoir.
   - Pour les appareils fixés à un mur : veillez à ce que l'appareil soit fixé à l'aide du matériau approprié pour les montants en bois ou les cloisons creuses (référez-vous à la section OPTIONS ET ACCESSOIRES pour obtenir de plus amples informations).
4. Installez les accessoires qui accompagnent l'unité. Consultez la section OPTIONS ET ACCESSOIRES pour plus d'informations.

Généralités

Procédez comme suit pour faire fonctionner un mini présentoir vertical chauffant.

⚠ AVERTISSEMENT

Lire tous les messages de sécurité de la section Consignes de sécurité importantes avant d'utiliser ce matériel.

AVIS

Les graisses standard et approuvées utilisées lors de la fabrication peuvent provoquer des fumées au cours du démarrage initial pendant 30 minutes. Il s'agit d'un état temporaire. Utilisez l'appareil sans produit alimentaire jusqu'à ce que la fumée disparaisse.

Démarrage

1. Insérez la fiche femelle du cordon d'alimentation amovible dans l'entrée d'alimentation située à l'arrière de l'appareil.
2. Branchez la fiche mâle du cordon d'alimentation amovible à une prise correctement reliée à la terre et possédant la dimension, la configuration et le voltage adéquats. Consultez la section CARACTÉRISTIQUES TECHNIQUES pour obtenir plus de détails.

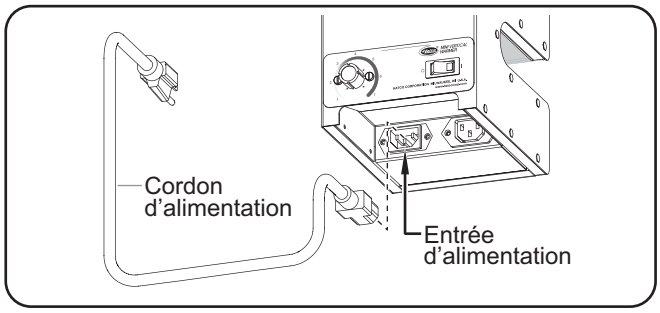

Branchement dans l'appareil

⚠ ATTENTION

DANGER DE BRÛLURE: Certaines surfaces extérieures de l'appareil deviennent chaudes. Toucher ces zones de l'appareil avec précaution.

3. Placez l'interrupteur d'alimentation I/O (marche/arrêt) sur I (marche). Le témoin lumineux de l'interrupteur s'allume lorsque l'unité est en marche.
4. Tournez le thermostat pour choisir le réglage de température souhaité.
   - Tournez le thermostat dans le sens horaire vers « 7 » pour augmenter la température.
   - Tournez le thermostat dans le sens antihoraire vers « 1 » pour baisser la température.

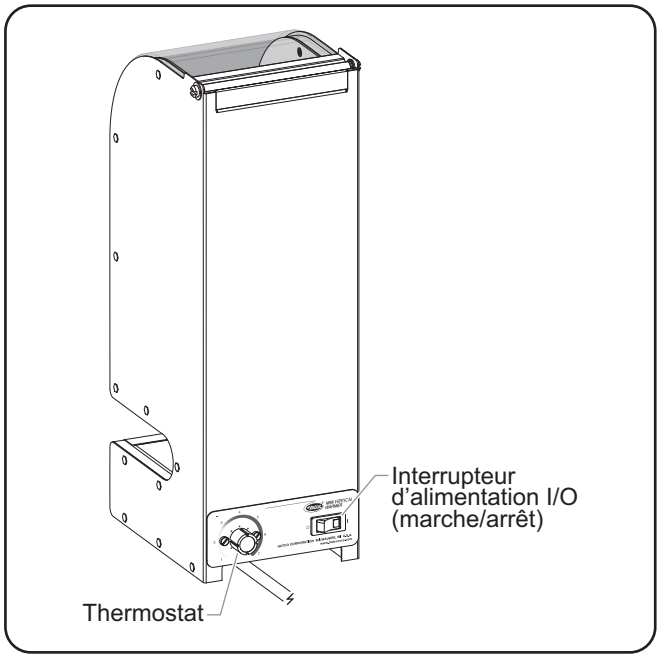

Commandes de l'opérateur

5. Laissez l'appareil préchauffer pendant environ 30 minutes.
6. Soulevez le capot rabattable et insérez les aliments préemballés et préchauffés dans le présentoir chauffant.

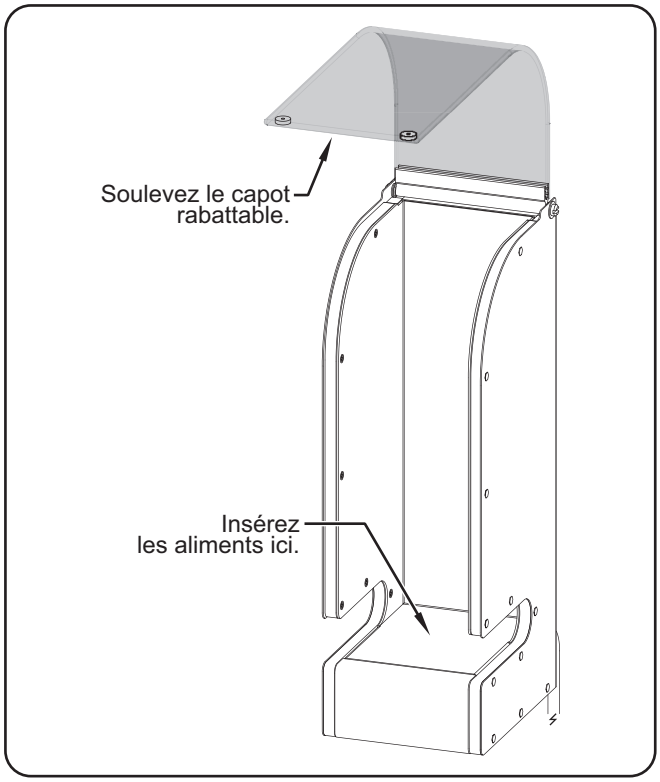

Chargement du mini présentoir vertical chauffant

Arrêt

1. Placez l'interrupteur d'alimentation I/O (marche/arrêt) sur O (arrêt). Le voyant indicateur de l'interrupteur s'éteindra.

Généralités

Les mini présentoirs verticaux chauffants sont conçus pour une durabilité et des performances maximum, avec un minimum d'entretien.

⚠ AVERTISSEMENT

DANGER DE DÉCHARGE ÉLECTRIQUE:

- **Mettez hors tension en utilisant l'interrupteur, débranchez le cordon d'alimentation et laissez l'unité refroidir avant d'effectuer tout nettoyage, tout réglage ou tout entretien.**
- **NE PAS immerger l'appareil ni le saturer d'eau. L'appareil n'est pas étanche à l'eau. Ne pas le faire fonctionner s'il a été immergé ou saturé d'eau.**
- **Ne pas nettoyer l'appareil lorsqu'il est sous tension.**
- **Ne nettoyez pas l'unité à la vapeur et n'utilisez pas de l'eau en quantité excessive.**
- **L'appareil n'est pas résistant aux projections. N'utilisez pas de pulvérisation de jets nettoyants pour nettoyer l'appareil.**
- **Utilisez uniquement des pièces de rechange d'origine Hatco lorsque l'entretien est nécessaire. Utilisez des pièces détachées Hatco authentiques sous peine d'annuler toutes les garanties et d'exposer l'utilisateur à des tensions électriques dangereuses pouvant entraîner une électrocution ou des brûlures. Les pièces de rechange authentiques Hatco sont spécifiées pour fonctionner en toute sécurité dans les environnements dans lesquels elles sont utilisées. Certaines pièces de rechange génériques ou d'après-vente n'ont pas les caractéristiques qui leur permettent d'opérer en toute sécurité dans les équipements Hatco.FIRE HAZARD: Do not use flammable cleaning solutions to clean this unit.**

Cet appareil ne contient aucune pièce réparable par l'utilisateur. Si cet appareil doit être réparé, contacter un réparateur Hatco agréé ou le Service après-vente Hatco au +1 800-558-0607 ou +1 414-671-6350 ; télécopieur +1 800-690-2966; télécopieur internationale +1 414-671-3976.

AVIS

Nettoyez l'unité quotidiennement pour éviter les dysfonctionnements et assurer un fonctionnement sain.

Nettoyage quotidien

Pour préserver les finitions du mini présentoir vertical chauffant, suivez quotidiennement les procédures de nettoyage suivantes.

AVIS

Utiliser seulement des nettoyants non abrasifs et des chiffons doux. Les chiffons et nettoyant abrasifs pourraient érafler la finition de l'unité, entachant son apparence et la rendant susceptible à l'accumulation de saleté.

IMPORTANT : n'utilisez PAS de serviette en papier ou de nettoyant pour vitres pour nettoyer les surfaces en plastique. Les serviettes en papier et le nettoyant pour vitres peuvent rayer l'équipement. Essuyez les surfaces en plastique à l'aide d'un chiffon doux, propre et humide.

1. Placez l'interrupteur d'alimentation I/O (marche/arrêt) sur la position O (arrêt), débranchez le cordon d'alimentation et laissez l'unité refroidir.
2. Retirez tous les produits ainsi que la pièce de distribution, le cas échéant.
3. Essuyez toutes les surfaces métalliques et les matériaux composites avec un tissu doux humide.
4. Nettoyez le capot rabattable en plastique à l'aide d'eau ainsi que d'un chiffon et d'un savon doux. **AVIS : n'utilisez pas de serviette en papier ou de nettoyant pour vitres sur des surfaces en plastique. Leur contact pourrait rayer votre matériel.**
5. Essuyez l'intégralité de l'unité en utilisant un chiffon doux et sec.

GUIDE DE DÉPANNAGE

⚠ AVERTISSEMENT

La réparation de cet appareil doit être confiée exclusivement à du personnel qualifié. Les réparations par des personnes non qualifiées peuvent provoquer des décharges électriques et des brûlures.

⚠ AVERTISSEMENT

DANGER DE DÉCHARGE ÉLECTRIQUE: Mettez hors tension en utilisant l'interrupteur, débranchez le cordon d'alimentation et laissez l'unité refroidir avant d'effectuer tout nettoyage, tout réglage ou tout entretien.

Symptômes	Causes Probables	Action Correctrice
Appareil pas assez chaud.	Thermostat réglé trop bas.	Montez le thermostat.
	Les éléments chauffants ne fonctionnent pas.	Contactez votre agent de maintenance agréé ou Hatco pour toute demande d'assistance.
	Le thermostat ne fonctionne pas correctement.	Contactez votre agent de maintenance agréé ou Hatco pour toute demande d'assistance.
	La puissance fournie est incorrecte.	Vérifiez qu'une puissance appropriée est fournie à l'unité. Une puissance trop faible cause un chauffage inapproprié.
Appareil trop chaud.	Thermostat réglé trop haut.	Baissez le thermostat.
	Le thermostat ne fonctionne pas correctement.	Contactez votre agent de maintenance agréé ou Hatco pour toute demande d'assistance.
	La puissance fournie est incorrecte.	Vérifiez qu'une puissance appropriée est fournie à l'unité. Une puissance trop forte entraînera à une surchauffe et peut endommager l'unité.
Pas de chaleur.	Alimentation coupée.	Allumez l'unité.
	Le coupe-circuit a disjoncté.	Réinitialisez le disjoncteur. Si le coupe-circuit continue de disjoncter, contactez un agent de service agréé ou Hatco pour obtenir une assistance.
	Le thermostat ne fonctionne pas correctement.	Contactez votre agent de maintenance agréé ou Hatco pour toute demande d'assistance.
	Les éléments chauffants ne fonctionnent pas.	Contactez votre agent de maintenance agréé ou Hatco pour toute demande d'assistance.
	L'interrupteur d'alimentation I/O (marche/arrêt) ne fonctionne pas.	Contactez votre agent de maintenance agréé ou Hatco pour toute demande d'assistance.

Vous avez des questions en ce qui concerne les pannes ?

Si le problème persiste, veuillez contacter l'agence d'entretien agréée Hatco la plus proche ou Hatco pour obtenir une assistance. Pour trouver l'agence d'entretien la plus proche, rendez-vous sur le site Internet de Hatco (**www.hatcocorp.com**) et cliquez sur Trouver un agent d'entretien, ou contactez **l'équipe d'entretien et de pièces détachées de Hatco** :

Numéro de téléphone: **800-558-0607 ou 414-671-6350**
Courriel: **partsandservice@hatcocorp.com**
Télécopie: **800-690-2966 ou 414-671-3976**

Kit de fixation au mur

Le kit de fixation au mur du mini présentoir vertical chauffant inclut les matériaux nécessaires à l'installation de l'appareil sur des montants en bois ou des cloisons creuses. Respectez les informations et procédures suivantes pour fixer un mini présentoir vertical chauffant à un mur.

Pièces incluses

Pièce	Quantité
Support de fixation au mur	1
Vis de fixation	2
Boulons à ailettes, 51 mm (2")	2
Rondelle	2

Procédure d'installation

NOTA: Le mini présentoir vertical chauffant doit être fixé à un mur recouvert d'un minimum de 9,5 mm (3/8") de revêtement épais.

1. Déterminez l'emplacement de fixation du mini présentoir vertical chauffant. Assurez-vous que cet emplacement respecte les exigences mentionnées dans la section INSTALLATION de ce manuel.
2. Déterminez et marquez la hauteur d'installation de l'appareil.
   - Deux trous de fixation alignés verticalement sont situés au centre du support de fixation au mur. Marquez le mur où le haut de l'appareil doit être placé.
3. Retirez 18 mm (3/4") de la marque de la hauteur de l'appareil précédemment inscrite, et indiquez l'emplacement du trou de fixation supérieur.
4. À l'aide d'un niveau et d'un mètre ruban, retirez 279 mm (11") de l'emplacement du trou de fixation supérieur. Marquez l'emplacement du trou de fixation inférieur en veillant à ce qu'il soit aligné verticalement sur le trou de fixation supérieur.

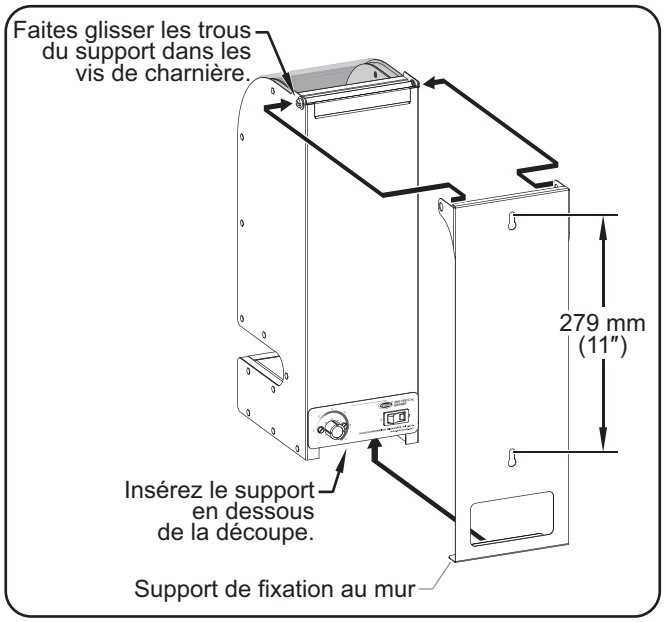

Fixation du support mural

5. Localisez la position des montants en bois dans le mur.
   - Si l'emplacement de fixation correspond à la position des montants en bois, rendez-vous à l'étape 6.
   - Si l'emplacement de fixation ne correspond à la position des montants en bois, rendez-vous à l'étape 7 pour suivre la procédure d'installation sur des parois creuses.
6. Pour la fixation sur des montants en bois, insérez les vis de fixation dans le mur à chaque emplacement marqué, en veillant à laisser la tête de la vis sortie du mur, à une distance de 1,5 mm (1/16").
7. Pour la fixation sur des parois creuses, insérez les boulons à ailettes et les rondelles dans le mur.
   a. Percez un trou de guidage de 13 mm (1/2") dans le mur, à chaque emplacement marqué.
   b. Retirez les ailettes de chaque boulon et placez-y les rondelles incluses.
   c. Vissez les ailettes sur chaque boulon, à environ un quart de la longueur du boulon. Les extrémités des ailettes doivent être orientées vers la tête du boulon.
   d. Tout en serrant les extrémités des ailettes, insérez chaque boulon dans les trous de guidage déjà forés dans le mur jusqu'à ce que les extrémités des ailettes ressortent de l'autre côté du mur.
   e. Serrez chaque boulon jusqu'à ce que la rondelle, située contre la tête du boulon, ressorte du mur de 1,5 mm (1/16").
8. Placez le support de fixation au mur à l'arrière de l'appareil.
   - Tirez doucement de chaque côté du support et faites glisser les vis de charnière du capot rabattable dans les trous.
   - Insérez le bas du support en dessous de la découpe située au bas de l'appareil.
9. Soulevez l'appareil et faites glisser les vis de fixation/boulons à ailettes correspondants dans les deux trous de fixation situés sur le support. Veillez à ce que le support sur l'appareil soit totalement emboîté dans les vis de fixation/boulons à ailettes.
   - Les rondelles situées sur les boulons à ailettes doivent être placées sur la face opposée au mur du support.

Câble d'alimentation

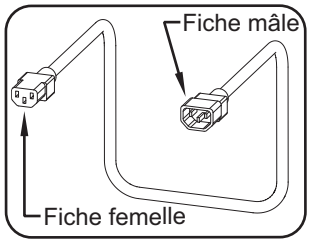

Fourni en option, le câble d'alimentation de 610 mm (2′) permet de raccorder plusieurs mini présentoirs verticaux chauffants. Jusqu'à huit appareils peuvent être reliés à une seule prise électrique. La fiche mâle du câble d'alimentation se branche sur la sortie du premier appareil, et la fiche femelle se branche sur l'entrée du second appareil. Chaque appareil peut toujours être contrôlé indépendamment.

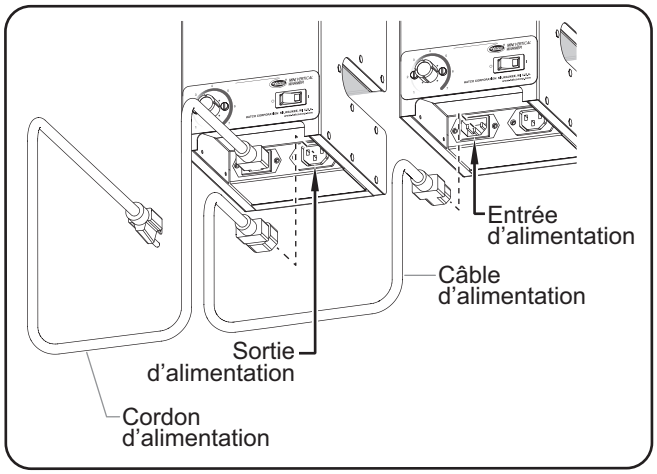

Installation d'un câble d'alimentation

Jusqu'à huit mini présentoirs verticaux chauffants peuvent être alimentés par une seule prise électrique grâce à l'utilisation de câbles d'alimentation.

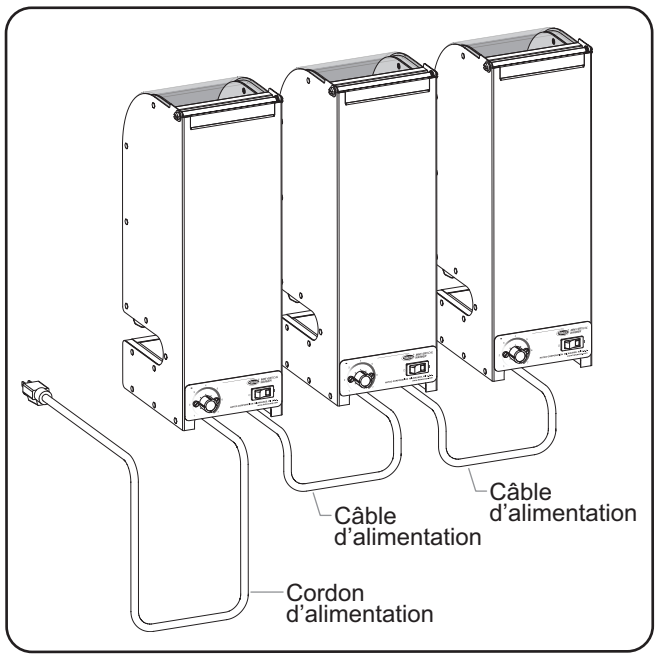

Trois appareils reliés par deux câbles d'alimentation

Pièce de distribution

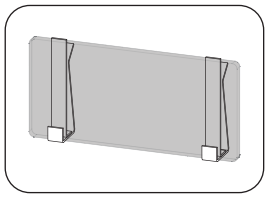

La pièce de distribution, fournie comme accessoire, permet d'obtenir différents styles et tailles d'emballage pour le mini présentoir vertical chauffant. La pièce se clipse sur le bas du capot rabattable. Elle est également réglable en hauteur, afin de ne permettre le retrait que d'un aliment à la fois du présentoir chauffant.

GARANTIE LIMITÉE

1. GARANTIE DU PRODUIT

Hatco garantit que les produits qu'il fabrique (les « Produits ») sont exempts de défauts de matériel et de fabrication, dans des conditions normales d'utilisation et de maintenance, pour une période d'un (1) an à partir de la date d'achat à condition que l'appareil soit installé et entretenu conformément aux instructions écrites de Hatco ou 18 mois après la date de l'expédition par Hatco. L'acheteur doit prouver la date d'achat du Produit par l'enregistrement du produit auprès de Hatco ou par d'autres moyens satisfaisants pour Hatco, à sa seule discrétion.

Hatco garantit que les composants du Produit suivants sont exempts de défauts de matériel et de fabrication à partir de la date d'achat (sous réserve des conditions précédentes) pour la ou les périodes de temps et en fonction des conditions listées ci-dessous :

a) **Garantie d'un (1) an pour les pièces et la main-d'œuvre PLUS un an (1) supplémentaire pour les pièces uniquement :**

Éléments du grille-pain à convoyeur (enveloppe métallique)
Éléments des tiroirs chauffants (enveloppe métallique)
Tiroirs, roues et glissières des tiroirs chauffants
Éléments des rampes chauffantes (enveloppe métallique)
Éléments des vitrines chauffantes (enveloppe métallique, air chauffant)
Éléments des armoires de stockage (enveloppe métallique, air chauffant)
Éléments des compartiments chauffants — série HW et HWB (enveloppe métallique)

b) **Garantie d'un (1) an pour les pièces et la main-d'œuvre PLUS quatre (4) ans pour les pièces uniquement :**

Cuves 3CS et FR

c) **Garantie d'un (1) an pour les pièces et la main-d'œuvre PLUS neuf (9) ans pour les pièces uniquement :**

Cuves des appareils de chauffage d'appoint électriques
Cuves des appareils de chauffage d'appoint à gaz

d) **Garantie de quatre-vingt-dix (90) jours pour les pièces uniquement :**

Pièces de rechange

LES GARANTIES PRÉCÉDENTES SONT EXCLUSIVES ET REMPLACENT TOUTES AUTRES GARANTIES, EXPRESSES OU IMPLICITES, COMPRENANT, MAIS NE SE LIMITANT PAS À, TOUTES GARANTIES IMPLICITES DE QUALITÉ MARCHANDE OU DE FINALITÉ PARTICULIÈRE OU TOUS BREVETS OU TOUTES AUTRES ATTEINTES AUX DROITS DE LA PROPRIÉTÉ INTELLECTUELLE. Sans restreindre la portée générale des énoncés précédents, CES GARANTIES NE COUVRENT PAS : Ampoules d'éclairage à incandescence enduites, lumières fluorescentes, ampoules de lampes chauffantes, ampoules d'éclairage à halogène enduites, ampoules de lampes chauffantes au xénon, tubes d'éclairage DEL, composants en verre et fusibles ; défaut de produit dans la cuve d'un appareil de chauffage d'appoint, dans un échangeur de chaleur à tubes à ailettes ou tout autre équipement de chauffage d'eau causé par la calcification, l'accumulation de sédiments, la réaction d'un produit chimique ou le gel ; ou une mauvaise utilisation, une manipulation ou une mauvaise application, une installation inappropriée du Produit ou l'utilisation d'une tension inappropriée.

2. LIMITES DES RECOURS ET DES DOMMAGES

La responsabilité de Hatco et la seule voie de recours de l'Acheteur prévues par les présentes seront limitées exclusivement, au gré de Hatco, à la réparation ou au remplacement à l'aide de pièces ou de Produits nouveaux ou remis à neuf par Hatco ou un centre de réparation agréé par Hatco (sauf si l'Acheteur se situe hors des États-Unis, du Canada, du Royaume-Uni ou de l'Australie, auquel cas la responsabilité de Hatco et la seule voie de recours de l'Acheteur seront limitées exclusivement au remplacement des pièces concernées par la garantie) à l'égard de toute revendication effectuée dans les délais de garantie applicables mentionnés ci-dessus. Hatco se réserve le droit d'accepter ou de rejeter toute réclamation en partie ou dans son intégralité. Dans le cadre de cette Garantie limitée, « remis à neuf » signifie une pièce ou un Produit dont les caractéristiques techniques d'origine ont été restaurées par Hatco ou un centre de réparation agréé par Hatco. Hatco n'acceptera aucun retour de Produits sans qu'il n'ait auparavant donné son accord écrit, et tous ces retours approuvés doivent être effectués aux seuls frais de l'Acheteur. HATCO NE SERA PAS TENU RESPONSABLE, DANS AUCUNE CIRCONSTANCE, DES DOMMAGES CONSÉCUTIFS OU INDIRECTS, COMPRENANT, MAIS NE SE LIMITANT PAS À, LES COÛTS DE MAIN-D'ŒUVRE OU PERTES DE PROFITS DUS À UNE UTILISATION OU À UNE IMPOSSIBILITÉ D'UTILISER LES PRODUITS OU DUS AU FAIT QUE LES PRODUITS ONT ÉTÉ INTÉGRÉS DANS OU QU'ILS SONT DEVENUS UN COMPOSANT DE TOUT AUTRE PRODUIT OU BIEN.

NOTES

AUTHORIZED PARTS DISTRIBUTORS • AUTORISÉS DISTRIBUTEURS DE PIÈCES

ALABAMA
Jones McLeod Appl. Svc.
Birmingham 205-251-0159

ARIZONA
Service Solutions Group
Phoenix 602-234-2443

Byassee Equipment Co.
Phoenix 602-252-0402

CALIFORNIA
Industrial Electric
Commercial Parts & Service, Inc.
Huntington Beach 714-379-7100

Chapman Appl. Service
San Diego 619-298-7106

P & D Appliance
Commercial Parts & Service, Inc.
S. San Francisco 650-635-1900

COLORADO
Hawkins Commercial Appliance
Englewood 303-781-5548

FLORIDA
Whaley Foodservice Repair
Jacksonville 904-725-7800

3Wire Nass Service Co., Inc.
Orlando 407-425-2681

B.G.S.I.
Pompano Beach 954-971-0456

Comm. Appliance Service
Tampa 813-663-0313

GEORGIA
TWC Services
Mableton 770-438-9797

Heritage Service Group
Norcross 866-388-9837

Southeastern Rest. Svc.
Norcross 770-446-6177

HAWAII
Burney's Comm. Service, Inc.
Honolulu 808-848-1466

Food Equip Parts & Service
Honolulu 808-847-4871

ILLINOIS
Parts Town
Lombard 708-865-7278

Eichenauer Elec. Service
Decatur 217-429-4229

Midwest Elec. Appl. Service
Elmhurst 630-279-8000

Cone's Repair Service
Moline 309-797-5323

INDIANA
GCS Service
Indianapolis 800-727-8710

IOWA
Goodwin Tucker Group
Des Moines 515-262-9308

KENTUCKY
Service Solutions Group
Lexington 859-254-8854

Service Solutions Group
Louisville 502-451-5411

LOUISIANA
Chandlers Parts & Service
Baton Rouge 225-272-6620

MARYLAND
Electric Motor Service
Baltimore 410-467-8080

GCS Service
Silver Spring 301-585-7550

MASSACHUSETTS
Ace Service Co., Inc.
Needham 781-449-4220

MICHIGAN
Bildons Appliance Service
Detroit 248-478-3320

Commercial Kitchen Service
Bay City 989-893-4561

Midwest Food Equip. Service
Grandville 616-261-2000

MINNESOTA
GCS Service
Minnetonka 800-822-2303 x20365

MISSOURI
General Parts
Kansas City 816-421-5400

Commercial Kitchen Services
St. Louis 314-890-0700

Kaemmerlen Parts & Service
St. Louis 314-535-2222

NEBRASKA
Anderson Electric
Omaha 402-341-1414

NEVADA
Burney's Commercial
Las Vegas 702-736-0006

Hi. Tech Commercial Service
N. Las Vegas 702-649-4616

NEW JERSEY
Jay Hill Repair
Fairfield 973-575-9145

Service Plus
Flanders 973-691-6300

NEW YORK
Acme American Repairs, Inc.
Brooklyn 718-456-6544

Alpro Service Co.
Brooklyn 718-386-2515

Appliance Installation
Buffalo 716-884-7425

Duffy's Equipment Services, Inc.
Buffalo 800-836-1014

3Wire Northern
Plattsburgh 800-634-5005

Duffy's Equipment Services, Inc.
Sauquoit 800-836-1014

J.B. Brady, Inc.
Syracuse 315-422-9271

NORTH CAROLINA
Authorized Appliance
Charlotte 704-377-4501

OHIO
Akron/Canton Comm. Svc. Inc.
Akron 330-753-6634

Service Solutions Group
Cincinnati 513-772-6600

Commercial Parts and Service
Columbus 614-221-0057

Electrical Appl. Repair Service
Brooklyn Heights 216-459-8700

E. A. Wichman Co.
Toledo 419-385-9121

OKLAHOMA
Hagar Rest. Service, Inc.
Oklahoma City 405-235-2184

Krueger, Inc.
Oklahoma City 405-528-8883

OREGON
Ron's Service, Inc.
Portland 503-624-0890

PENNSYLVANIA
Elmer Schultz Services
Philadelphia 215-627-5401

FAST Comm. Appl. Service
Philadelphia 215-288-4800

Appliance Installation & Service
Pittsburgh 412-809-0244

K & D Service Co.
Harrisburg 717-236-9039

Electric Repair Co.
Reading 610-376-5444

RHODE ISLAND
Marshall Electric Co.
Providence 401-331-1163

SOUTH CAROLINA
Whaley Foodservice Repair
Lexington 803-996-9900

TENNESSEE
Camp Electric
Memphis 901-527-7543

TEXAS
GCS Service
Fort Worth 800-433-1804

Armstrong Repair Service
Houston 713-666-7100

Cooking Equipment Specialist
Mesquite 972-686-6666

Commercial Kitchen Repair Co.
San Antonio 210-735-2811

UTAH
La Monica's Rest. Equip. Service
Murray 801-263-3221

VIRGINIA
Daubers
Norfolk 757-855-4097

Daubers
Springfield 703-866-3600

WASHINGTON
3Wire Restaurant Appliance
Seattle 800-207-3146

WISCONSIN
A.S.C., Inc.
Madison 608-246-3160

A.S.C., Inc.
Milwaukee 414-543-6460

CANADA

ALBERTA
Key Food Equipment Service
Edmonton 780-438-1690

BRITISH COLUMBIA
Key Food Equipment Service
Vancouver 604-433-4484

Key Food Equipment Service
Victoria 250-920-4888

MANITOBA
Air Rite, Inc.
Winnipeg 204-895-2300

NEW BRUNSWICK
EMR Services, Ltd.
Moncton 506-855-4228

ONTARIO
R.G. Henderson Ltd.
Toronto 416-422-5580

Choquette - CKS, Inc.
Ottawa 613-739-8458

QUÉBEC
Choquette - CKS, Inc.
Montreal 514-722-2000

Choquette - CKS, Inc.
Québec City 418-681-3944

UNITED KINGDOM

Marren Group
Northants +44(0)1933 665313

HATCO CORPORATION
P.O. Box 340500
Milwaukee, WI 53234-0500 U.S.A.
800-558-0607 414-671-6350
Parts and Service Fax 800-690-2966
International Fax 414-671-3976
partsandservice@hatcocorp.com
www.hatcocorp.com

Register your unit online!
See IMPORTANT OWNER INFORMATION section for details.

S'inscrire en ligne!
Lisez la section INFORMATIONS IMPORTANTES POUR LE PROPRIETAIRE pour plus de informations.

Printed in U.S.A. May 2015 P/N 07.04.723.00 Form No. MVWM-0515